# Pignons pré alésés, PGSI38123




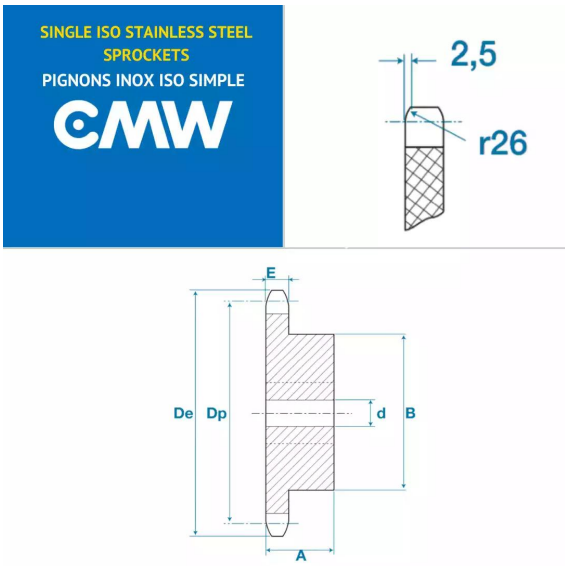


## Description

Pignons pré alésés 24B1, référence PGSI38123. Simple denture, Pignons de transmission avec un pas de 38.1 mm, 23 dents.

## Détails du produit

## Détails du produit

| | |
|---|---|
| Diam int. (mm) | 30 |
| Dp (mm) | 279.8 |
| De (mm) | 294.8 |
| A (mm) | 60 |
| B (mm) | 150 |
| E (mm) | 24.1 |
| E1 (mm) | 0 |