Pignons pré alésés, PGSI38125



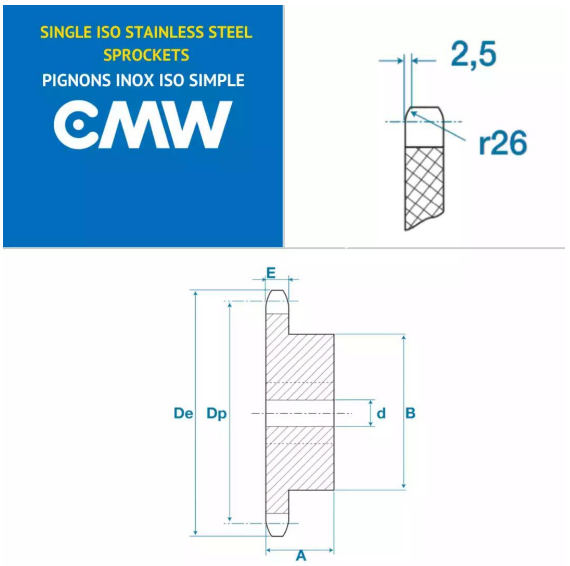

Description

Pignons pré alésés 24B1, référence PGSI38125. Simple denture, Pignons de transmission avec un pas de 38.1 mm, 25 dents.

Détails du produit

Détails du produit

Diam int. (mm)	30
Dp (mm)	304
De (mm)	319
A (mm)	60
B (mm)	150
E (mm)	24.1
E1 (mm)	0