Pignons pré alésés, PGSI38126



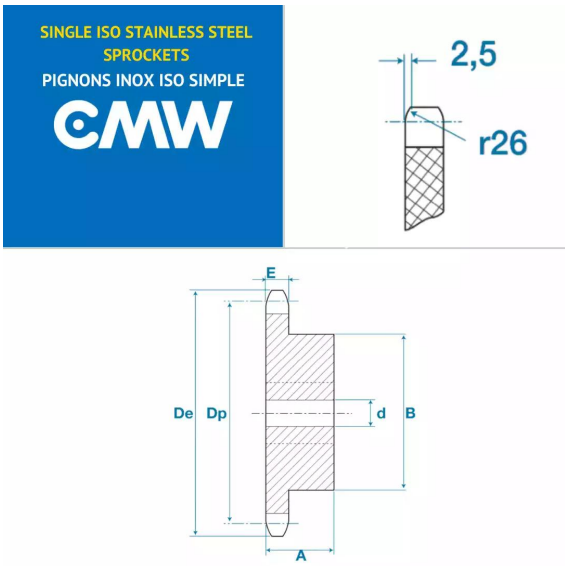

Description

Pignons pré alésés 24B1, référence PGSI38126. Simple denture, Pignons de transmission avec un pas de 38.1 mm, 26 dents.

Détails du produit

Détails du produit

Diam int. (mm)	30
Dp (mm)	316.08
De (mm)	331
A (mm)	60
B (mm)	160
E (mm)	24.1
E1 (mm)	0