Pignons pré alésés, PGSI44418



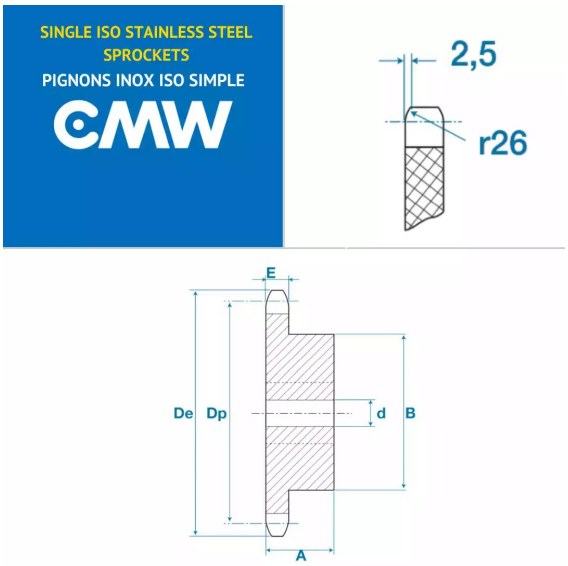

Description

Pignons pré alésés 28B1, référence PGSI44418. Simple denture, Pignons de transmission avec un pas de 44.45 mm, 18 dents.

Détails du produit

Détails du produit

Diam int. (mm)	0
Dp (mm)	0
De (mm)	0
B (mm)	0
E (mm)	0
E1 (mm)	0