Pignons pré alésés, PGSI50809



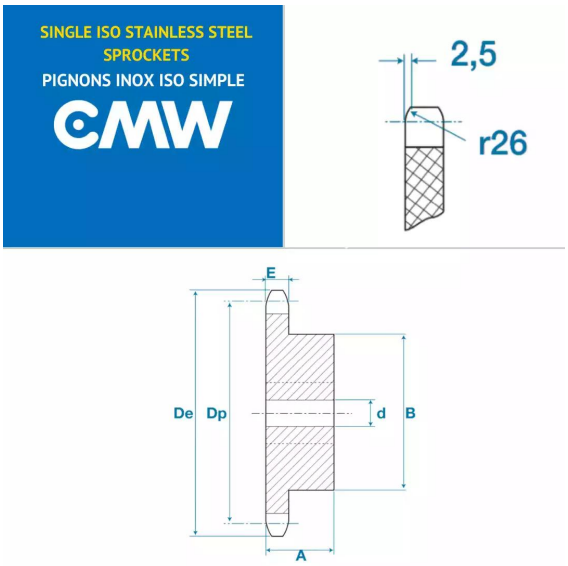

Description

Pignons pré alésés 32B1, référence PGSI50809. Simple denture, Pignons de transmission avec un pas de 50.8 mm, 9 dents.

Détails du produit

Détails du produit

Diam int. (mm)	30
Dp (mm)	148.54
De (mm)	169
A (mm)	80
B (mm)	100
E (mm)	29.4
E1 (mm)	0