Pignons pré alésés, PGSI50812



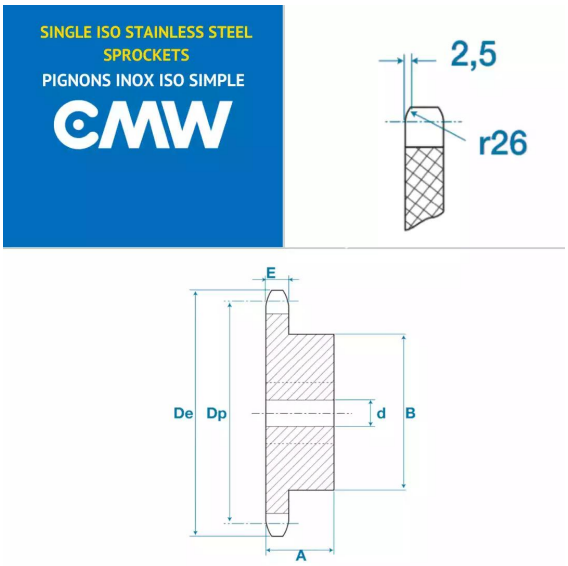

Description

Pignons pré alésés 32B1, référence PGSI50812. Simple denture, Pignons de transmission avec un pas de 50.8 mm, 12 dents.

Détails du produit

Détails du produit

Diam int. (mm)	30
Dp (mm)	196.29
De (mm)	216.8
A (mm)	80
B (mm)	133
E (mm)	29.4
E1 (mm)	0