Pignons pré alésés, PGSI50815



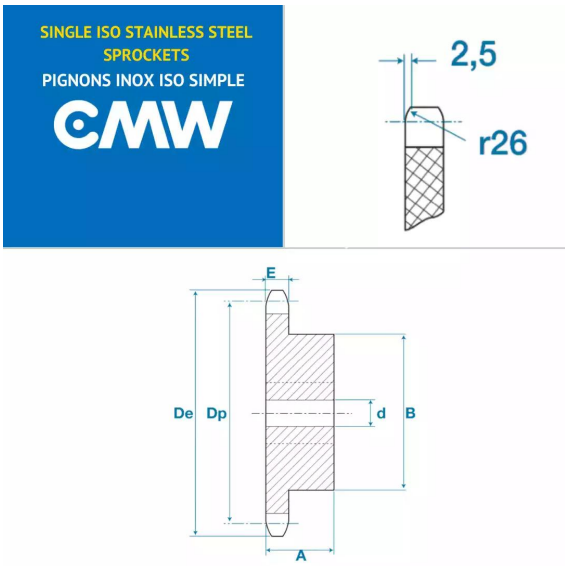

Description

Pignons pré alésés 32B1, référence PGSI50815. Simple denture, Pignons de transmission avec un pas de 50.8 mm, 15 dents.

Détails du produit

Détails du produit

Diam int. (mm)	30
Dp (mm)	244.3
De (mm)	264.8
A (mm)	80
B (mm)	160
E (mm)	29.4
E1 (mm)	0