Pignons pré alésés, PGT15865



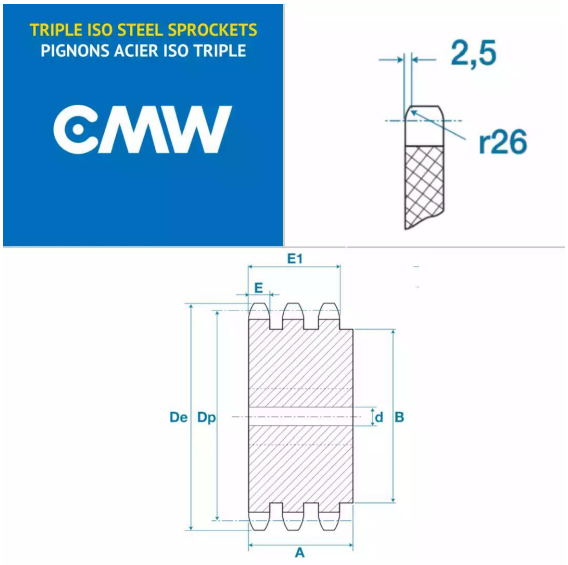

Description

Pignons pré alésés 10B3, référence PGT15865. Triple denture, Pignons de transmission avec un pas de 15.8 mm, 65 dents.

Détails du produit

Détails du produit

Diam int. (mm)	30
Dp (mm)	328.58
De (mm)	336.5
A (mm)	67
B (mm)	130
E (mm)	9
E1 (mm)	42.5