Pignons pré alésés, PGT19032



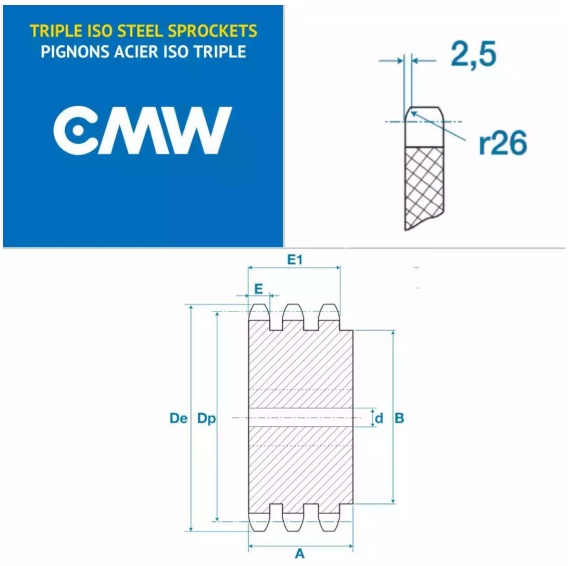

Description

Pignons pré alésés 12B3, référence PGT19032. Triple denture, Pignons de transmission avec un pas de 19.05 mm, 32 dents.

Détails du produit

Détails du produit

Diam int. (mm)	25
Dp (mm)	194.35
De (mm)	203.3
A (mm)	70
B (mm)	130
E (mm)	10.8
E1 (mm)	49.8