Pignons pré alésés, PGT25437



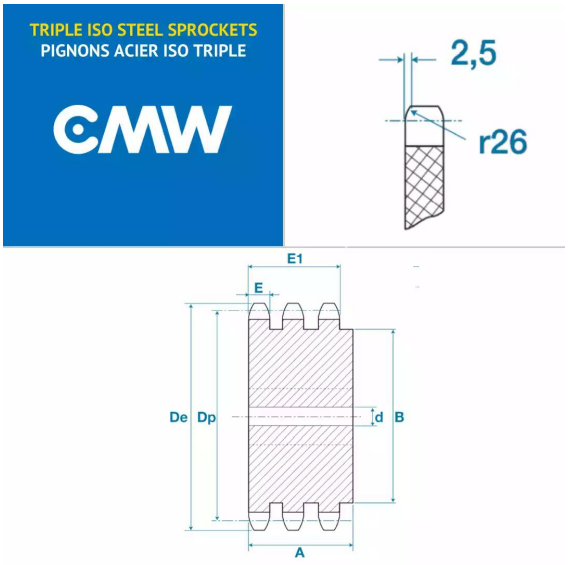

Description

Pignons pré alésés 16B3, référence PGT25437. Triple denture, Pignons de transmission avec un pas de 25.4 mm, 37 dents.

Détails du produit

Détails du produit

Diam int. (mm)	30
Dp (mm)	299.51
De (mm)	312.6
A (mm)	100
B (mm)	140
E (mm)	15.8
E1 (mm)	79.6