Pignons pré alésés, PGT31721



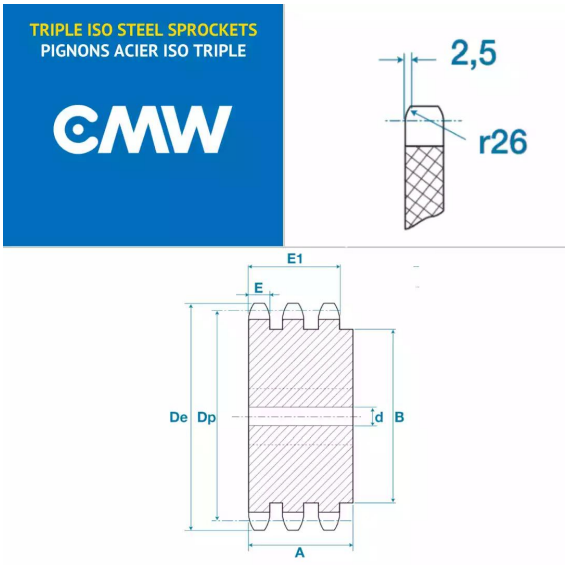

Description

Pignons pré alésés 20B3, référence PGT31721. Triple denture, Pignons de transmission avec un pas de 31.75 mm, 21 dents.

Détails du produit

Détails du produit

Diam int. (mm)	30
Dp (mm)	213.04
De (mm)	228.2
A (mm)	115
B (mm)	140
E (mm)	18.2
E1 (mm)	91