Pignons pré alésés, PGT444523



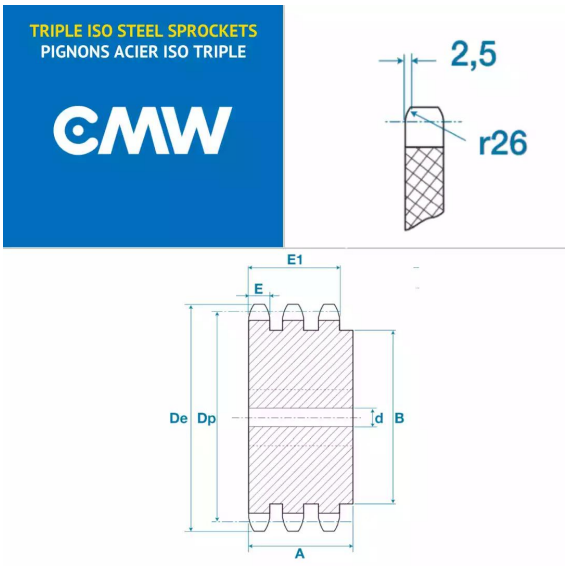

Description

Pignons pré alésés 28B3, référence PGT444523. Triple denture, Pignons de transmission avec un pas de 44.45 mm, 23 dents.

Détails du produit

Détails du produit

Diam int. (mm)	40
Dp (mm)	326.44
De (mm)	345
A (mm)	180
B (mm)	180
E (mm)	28.8
E1 (mm)	148