Pignons pré alésés, PGT444557



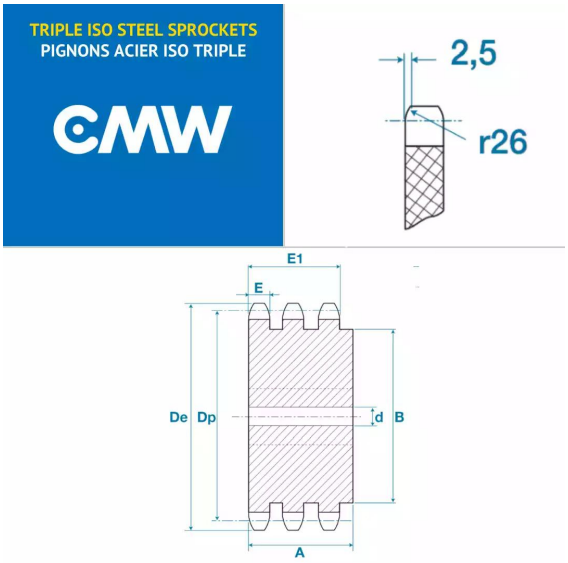

Description

Pignons pré alésés 28B3, référence PGT444557. Triple denture, Pignons de transmission avec un pas de 44.45 mm, 57 dents.

Détails du produit

Détails du produit

Diam int. (mm)	0
Dp (mm)	0
De (mm)	0
B (mm)	0
E (mm)	0
E1 (mm)	0