Pignons pré alésés, PGT50817



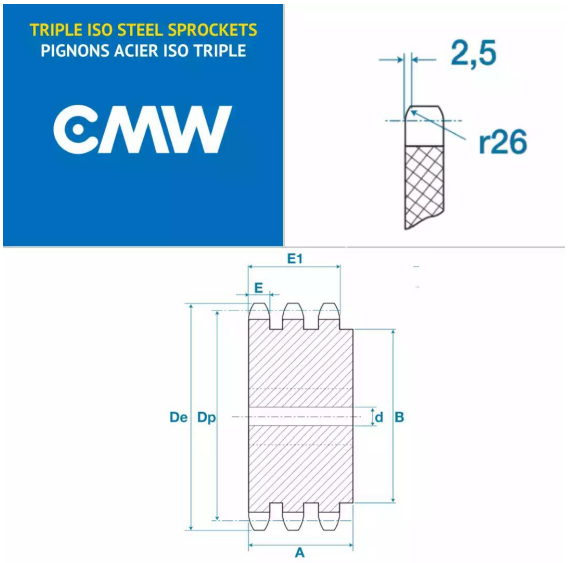

Description

Pignons pré alésés 32B3, référence PGT50817. Triple denture, Pignons de transmission avec un pas de 50.8 mm, 17 dents.

Détails du produit

Détails du produit

Diam int. (mm)	40
Dp (mm)	276.46
De (mm)	296.9
A (mm)	180
B (mm)	180
E (mm)	28.8
E1 (mm)	146