Pignons pré alésés, PGTA12726



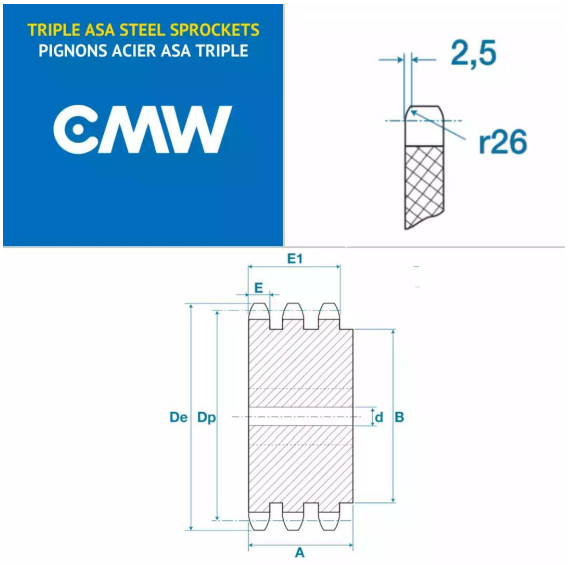

Description

Pignons pré alésés ASA40-3, référence PGTA12726. Triple denture, Pignons de transmission avec un pas de 14.7 mm, 26 dents.

Détails du produit

Détails du produit

Diam int. (mm)	20
Dp (mm)	0
De (mm)	0
A (mm)	55
B (mm)	85
E (mm)	7.2
E1 (mm)	36