Pignons pré alésés, PGTA15825



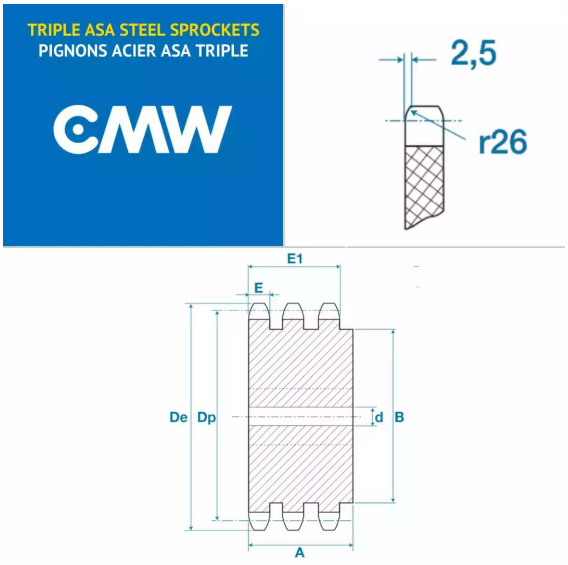

Description

Pignons pré alésés ASA50-3, référence PGTA15825. Triple denture, Pignons de transmission avec un pas de 17.8 mm, 25 dents.

Détails du produit

Détails du produit

Diam int. (mm)	20
Dp (mm)	0
De (mm)	0
A (mm)	60
B (mm)	105
E (mm)	8.8
E1 (mm)	45