Pignons pré alésés, PGTI09509



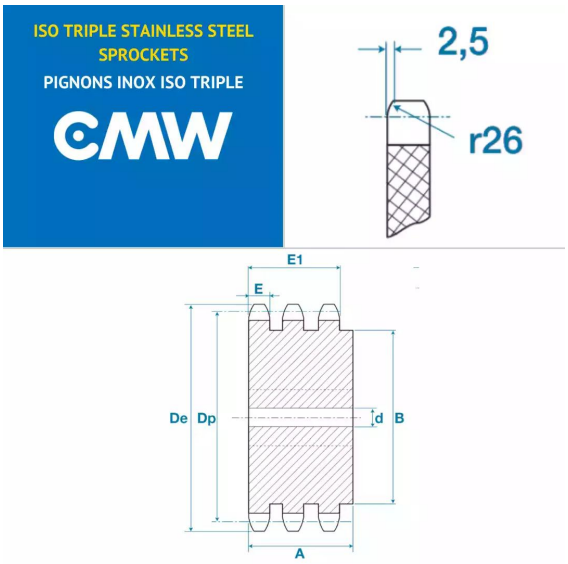

Description

Pignons pré alésés 06B3, référence PGTI09509. Triple denture, Pignons de transmission avec un pas de 9.52 mm, 9 dents.

Détails du produit

Détails du produit

Diam int. (mm)	8
Dp (mm)	27.85
De (mm)	31
A (mm)	32
B (mm)	18
E (mm)	5.2
E1 (mm)	25.6