Pignons pré alésés, PGTI09545



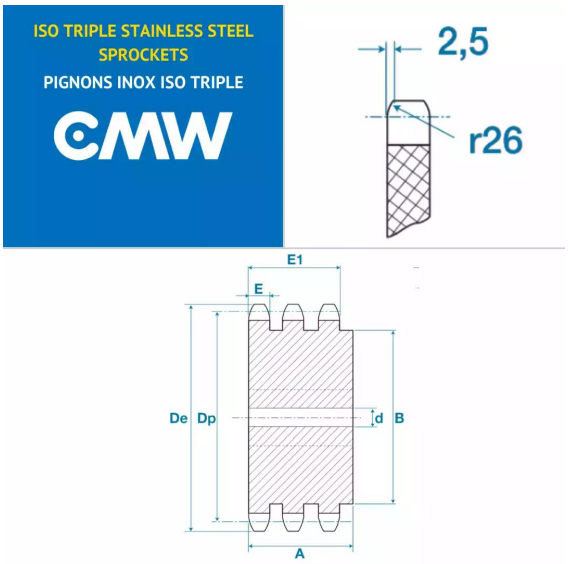

Description

Pignons pré alésés 06B3, référence PGTI09545. Triple denture, Pignons de transmission avec un pas de 9.52 mm, 45 dents.

Détails du produit

Détails du produit

Diam int. (mm)	0
Dp (mm)	0
De (mm)	0
B (mm)	0
E (mm)	0
E1 (mm)	0