Pignons pré alésés, PGTI09595



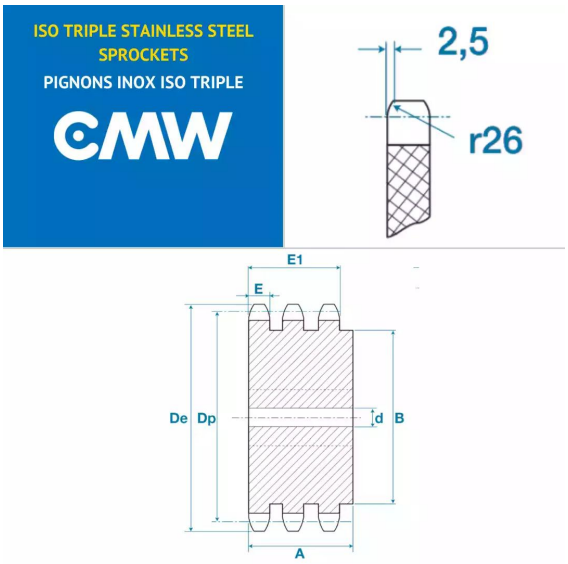

Description

Pignons pré alésés 06B3, référence PGTI09595. Triple denture, Pignons de transmission avec un pas de 9.52 mm, 95 dents.

Détails du produit

Détails du produit

Diam int. (mm)	0
Dp (mm)	0
De (mm)	0
B (mm)	0
E (mm)	0
E1 (mm)	0