Pignons pré alésés, PGTI12708



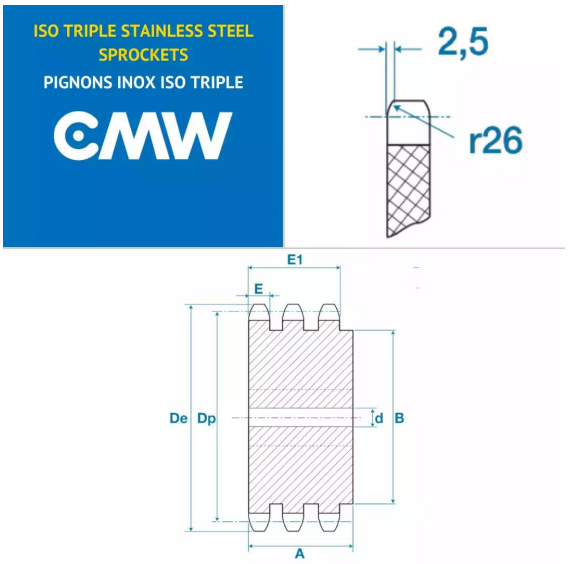

Description

Pignons pré alésés 08B3, référence PGTI12708. Triple denture, Pignons de transmission avec un pas de 12.7 mm, 8 dents.

Détails du produit

Détails du produit

Diam int. (mm)	10
Dp (mm)	33.18
De (mm)	37.2
A (mm)	46
B (mm)	20
E (mm)	7
E1 (mm)	34.9