Pignons pré alésés, PGTI12720



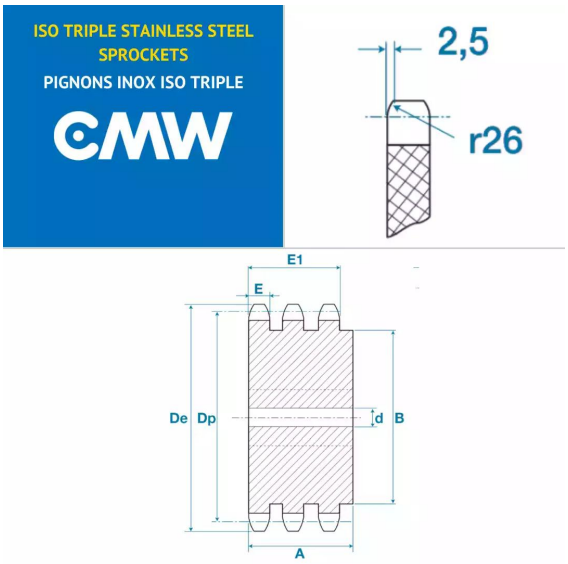

Description

Pignons pré alésés 08B3, référence PGTI12720. Triple denture, Pignons de transmission avec un pas de 12.7 mm, 20 dents.

Détails du produit

Détails du produit

Diam int. (mm)	16
Dp (mm)	81.19
De (mm)	85.8
A (mm)	50
B (mm)	66
E (mm)	7
E1 (mm)	34.9