Pignons pré alésés, PGTI12724



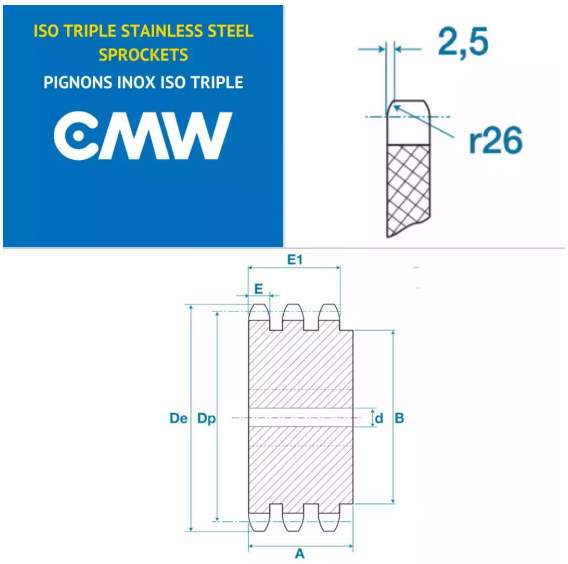

Description

Pignons pré alésés 08B3, référence PGTI12724. Triple denture, Pignons de transmission avec un pas de 12.7 mm, 24 dents.

Détails du produit

Détails du produit

Diam int. (mm)	20
Dp (mm)	97.29
De (mm)	101.8
A (mm)	55
B (mm)	75
E (mm)	7
E1 (mm)	34.9