Pignons pré alésés, PGTI12740



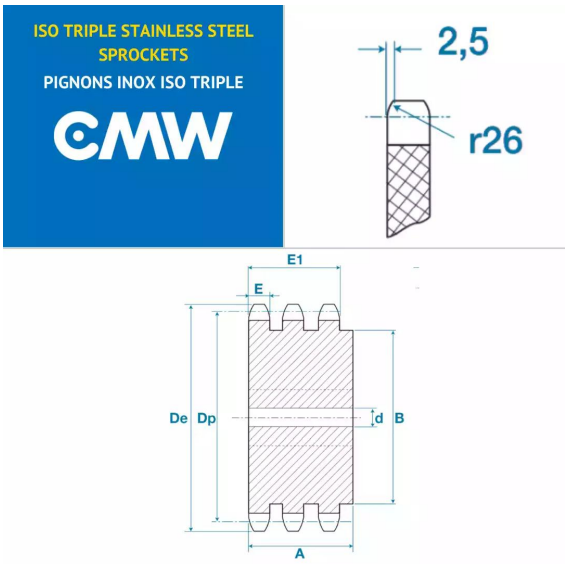

Description

Pignons pré alésés 08B3, référence PGTI12740. Triple denture, Pignons de transmission avec un pas de 12.7 mm, 40 dents.

Détails du produit

Détails du produit

Diam int. (mm)	25
Dp (mm)	161.87
De (mm)	166.8
A (mm)	55
B (mm)	120
E (mm)	7
E1 (mm)	34.9