# Pignons pré alésés, PGTI12758




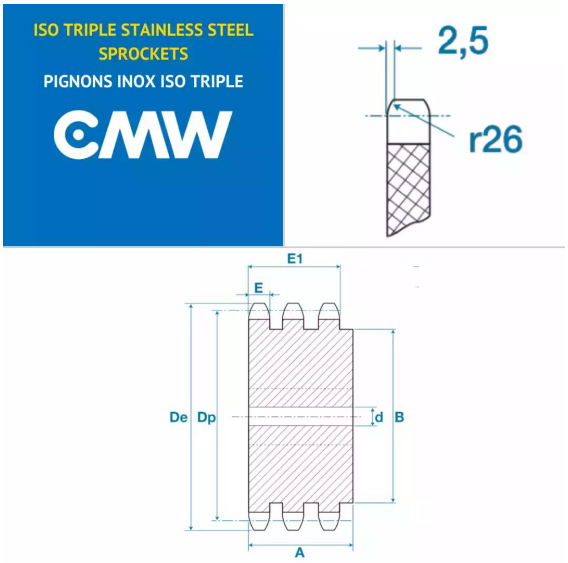


## Description

Pignons pré alésés 08B3, référence PGTI12758. Triple denture, Pignons de transmission avec un pas de 12.7 mm, 58 dents.

## Détails du produit

## Détails du produit

| | |
|---|---|
| Diam int. (mm) | 0 |
| Dp (mm) | 0 |
| De (mm) | 0 |
| B (mm) | 0 |
| E (mm) | 0 |
| E1 (mm) | 0 |