# Pignons pré alésés, PGTI15811




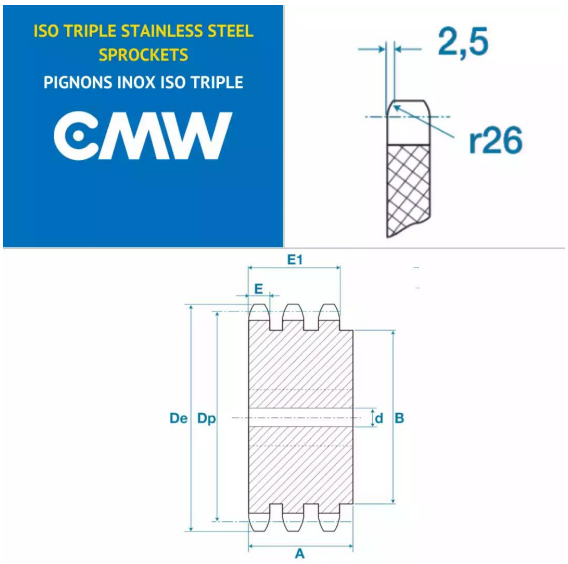


## Description

Pignons pré alésés 10B3, référence PGTI15811. Triple denture, Pignons de transmission avec un pas de 15.8 mm, 11 dents.

## Détails du produit

## Détails du produit

| | |
|---|---|
| Diam int. (mm) | 16 |
| Dp (mm) | 56.34 |
| De (mm) | 63 |
| A (mm) | 55 |
| B (mm) | 39 |
| E (mm) | 9 |
| E1 (mm) | 42.5 |