Pignons pré alésés, PGTI15832



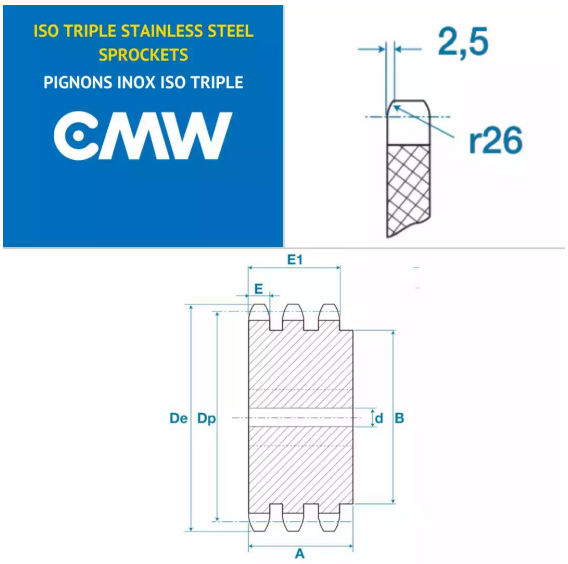

Description

Pignons pré alésés 10B3, référence PGTI15832. Triple denture, Pignons de transmission avec un pas de 15.8 mm, 32 dents.

Détails du produit

Détails du produit

Diam int. (mm)	20
Dp (mm)	161.95
De (mm)	168.9
A (mm)	60
B (mm)	120
E (mm)	9
E1 (mm)	42.5