Pignons pré alésés, PGTI15835



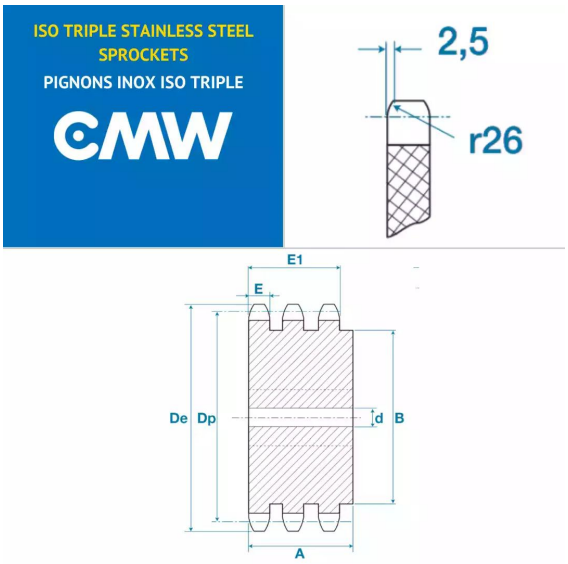

Description

Pignons pré alésés 10B3, référence PGTI15835. Triple denture, Pignons de transmission avec un pas de 15.8 mm, 35 dents.

Détails du produit

Détails du produit

Diam int. (mm)	20
Dp (mm)	177.1
De (mm)	184.1
A (mm)	60
B (mm)	120
E (mm)	9
E1 (mm)	42.5