Pignons pré alésés, PGTI19014



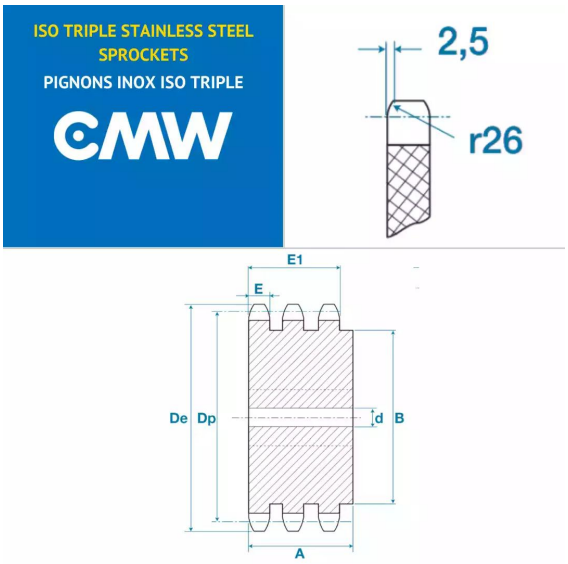

Description

Pignons pré alésés 12B3, référence PGTI19014. Triple denture, Pignons de transmission avec un pas de 19.05 mm, 14 dents.

Détails du produit

Détails du produit

Diam int. (mm)	20
Dp (mm)	85.61
De (mm)	93.6
A (mm)	70
B (mm)	65
E (mm)	10.8
E1 (mm)	49.8