Pignons pré alésés, PGTI19034



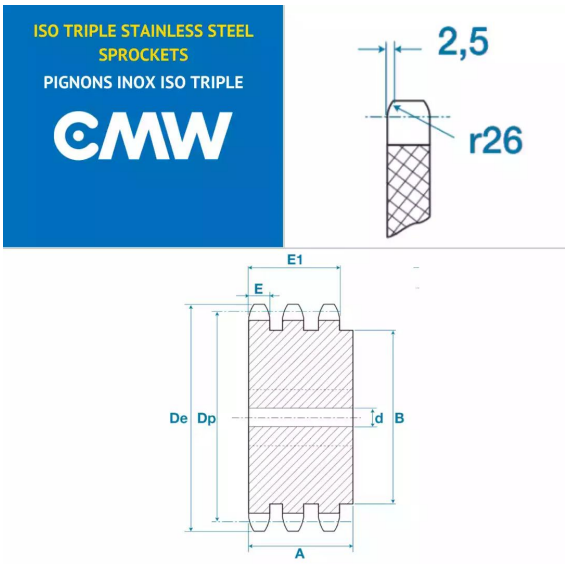

Description

Pignons pré alésés 12B3, référence PGTI19034. Triple denture, Pignons de transmission avec un pas de 19.05 mm, 34 dents.

Détails du produit

Détails du produit

Diam int. (mm)	25
Dp (mm)	206.46
De (mm)	214.6
A (mm)	70
B (mm)	130
E (mm)	10.8
E1 (mm)	49.8