# Pignons pré alésés, PGTI19036




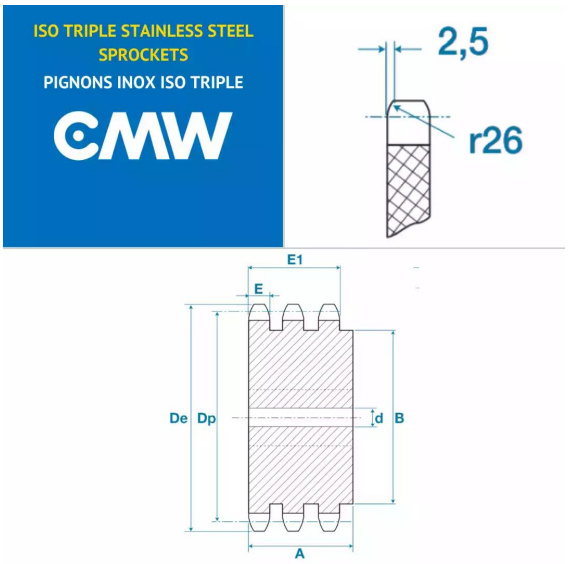


## Description

Pignons pré alésés 12B3, référence PGTI19036. Triple denture, Pignons de transmission avec un pas de 19.05 mm, 36 dents.

## Détails du produit

## Détails du produit

| | |
|---|---|
| Diam int. (mm) | 25 |
| Dp (mm) | 218.58 |
| De (mm) | 226.8 |
| A (mm) | 70 |
| B (mm) | 130 |
| E (mm) | 10.8 |
| E1 (mm) | 49.8 |