Pignons pré alésés, PGTI19039



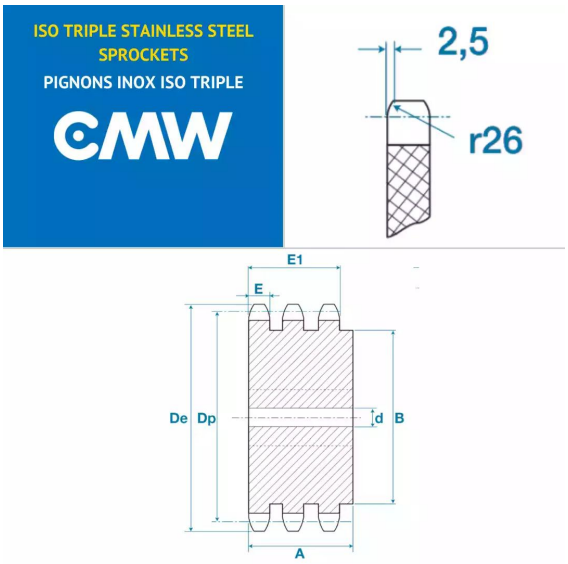

Description

Pignons pré alésés 12B3, référence PGTI19039. Triple denture, Pignons de transmission avec un pas de 19.05 mm, 39 dents.

Détails du produit

Détails du produit

Diam int. (mm)	25
Dp (mm)	236.75
De (mm)	245.1
A (mm)	70
B (mm)	130
E (mm)	10.8
E1 (mm)	49.8