Pignons pré alésés, PGTI25423



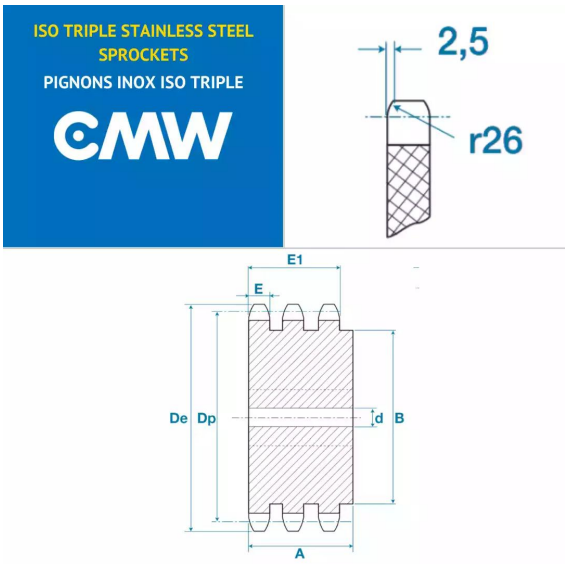

Description

Pignons pré alésés 16B3, référence PGTI25423. Triple denture, Pignons de transmission avec un pas de 25.4 mm, 23 dents.

Détails du produit

Détails du produit

Diam int. (mm)	30
Dp (mm)	186.53
De (mm)	197.5
A (mm)	100
B (mm)	130
E (mm)	15.8
E1 (mm)	79.6