Pignons pré alésés, PGTI31716



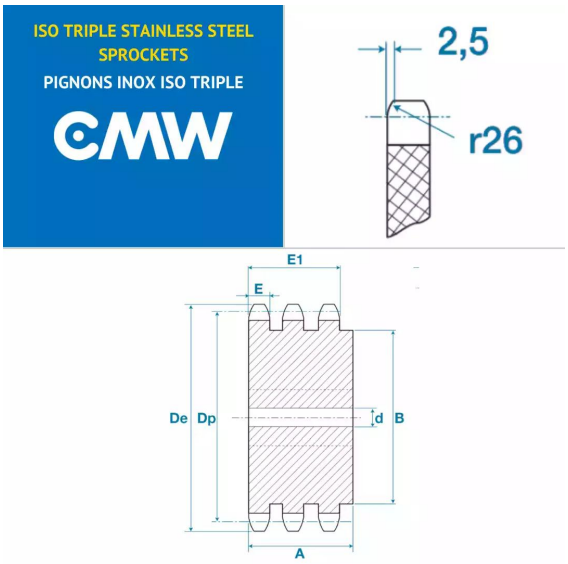

Description

Pignons pré alésés 20B3, référence PGTI31716. Triple denture, Pignons de transmission avec un pas de 31.75 mm, 16 dents.

Détails du produit

Détails du produit

Diam int. (mm)	30
Dp (mm)	162.75
De (mm)	177.9
A (mm)	115
B (mm)	120
E (mm)	18.2
E1 (mm)	91