Pignons pré alésés, PGTI38109



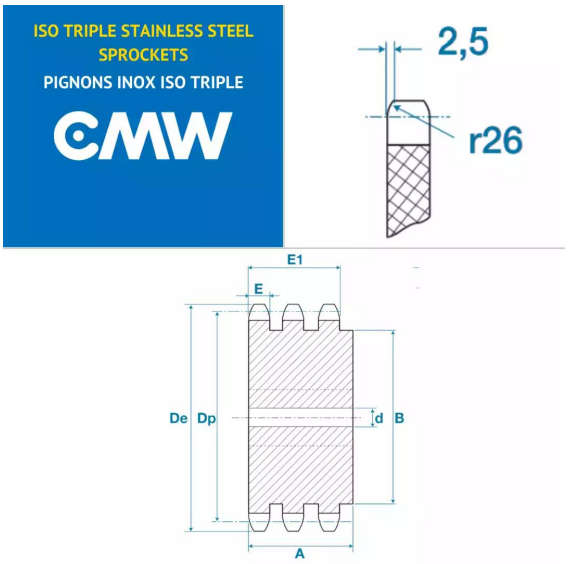

Description

Pignons pré alésés 24B3, référence PGTI38109. Triple denture, Pignons de transmission avec un pas de 38.1 mm, 9 dents.

Détails du produit

Détails du produit

Diam int. (mm)	25
Dp (mm)	111.4
De (mm)	126.4
A (mm)	140
B (mm)	70
E (mm)	23.6
E1 (mm)	120.3