Pignons pré alésés, PGTI38112



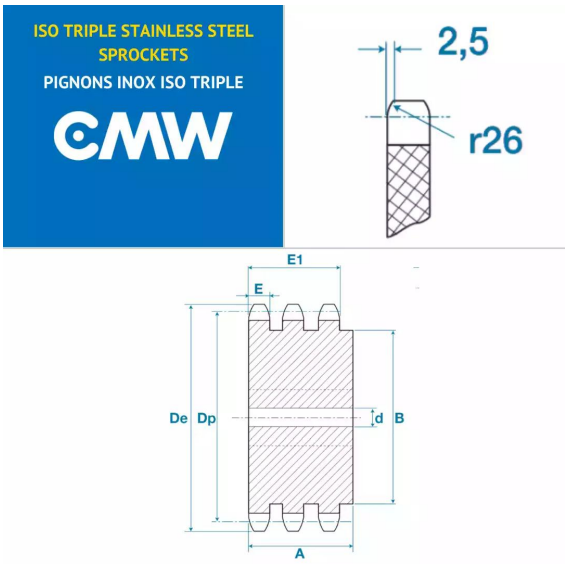

Description

Pignons pré alésés 24B3, référence PGTI38112. Triple denture, Pignons de transmission avec un pas de 38.1 mm, 12 dents.

Détails du produit

Détails du produit

Diam int. (mm)	30
Dp (mm)	147.22
De (mm)	162
A (mm)	150
B (mm)	102
E (mm)	23.6
E1 (mm)	120.3