Pignons pré alésés, PGTI44408



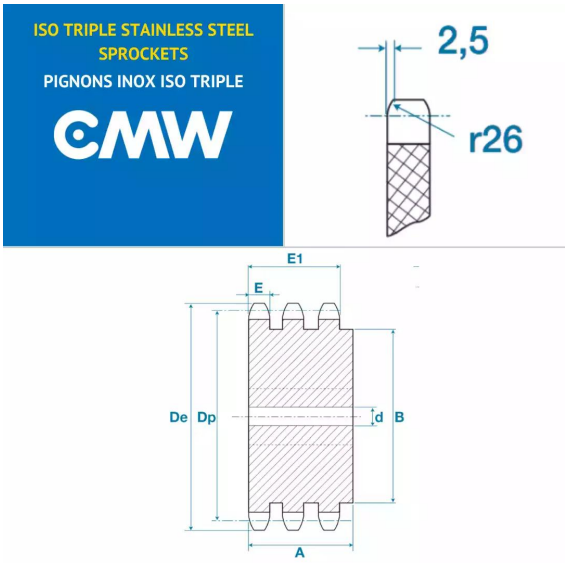

Description

Pignons pré alésés 28B3, référence PGTI44408. Triple denture, Pignons de transmission avec un pas de 44.45 mm, 8 dents.

Détails du produit

Détails du produit

Diam int. (mm)	0
Dp (mm)	0
De (mm)	0
B (mm)	0
E (mm)	0
E1 (mm)	0