Pignons pré alésés, PGTI50808



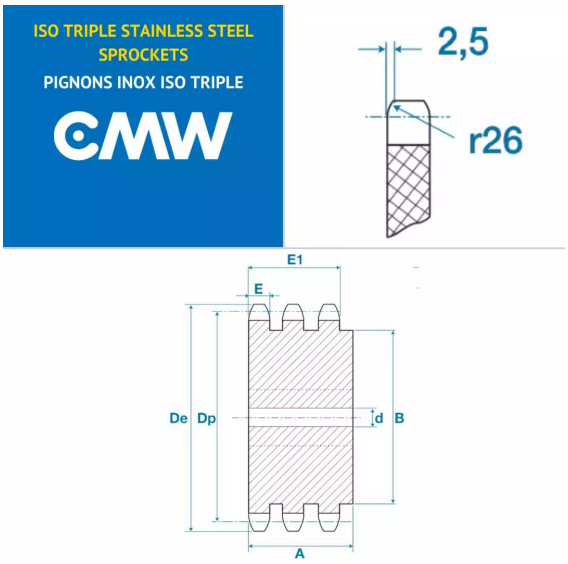

Description

Pignons pré alésés 32B3, référence PGTI50808. Triple denture, Pignons de transmission avec un pas de 50.8 mm, 8 dents.

Détails du produit

Détails du produit

Diam int. (mm)	30
Dp (mm)	132.74
De (mm)	153.2
A (mm)	180
B (mm)	85
E (mm)	28.8
E1 (mm)	146