Plots antivibratoires, PLOTC5035C



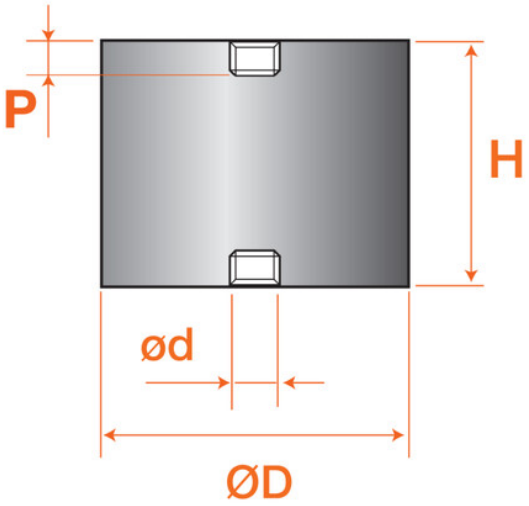

Description

Plots antivibratoires,Type C, référence PLOTC5035C.

Détails du produit

Détails du produit

D (mm)	50
H (mm)	35
h (mm)	8
Ø vis	M10
P (mm)	8