Embouts à rotules à visser, POS12AK

Standard



Trou de graissage

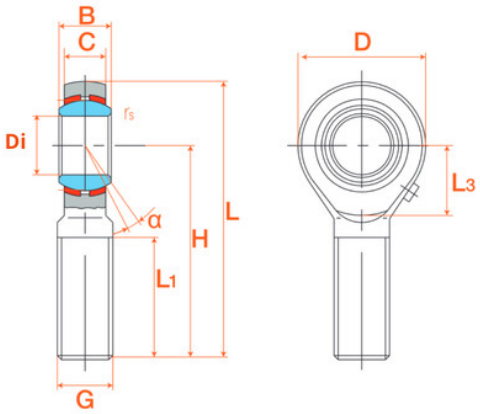

Description

Embouts à rotules à visser, Référence POS12AK.

Détails du produit

Détails du produit

Diam int. (mm)	12
B (mm)	0
C (mm)	0
D (mm)	30
G (mm)	121.75
H (mm)	0
L1 (mm)	54