Embouts à rotules à visser, POS14ECK

Rotule sans entretien



Rotule sans entretien

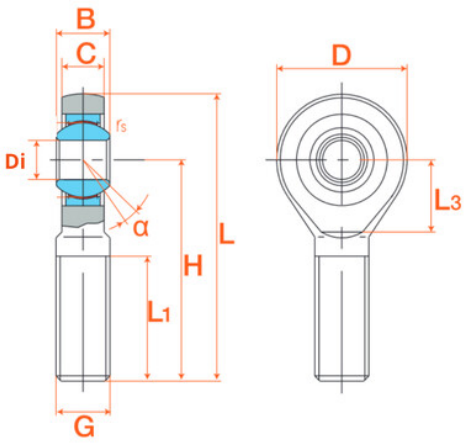

Description

Embouts à rotules à visser, Référence POS14ECK.

Détails du produit

Détails du produit

Diam int. (mm)	14
B (mm)	0
C (mm)	0
D (mm)	34
G (mm)	142
H (mm)	0
L1 (mm)	60