Embouts à rotules à visser, POS16AK

Standard



Trou de graissage

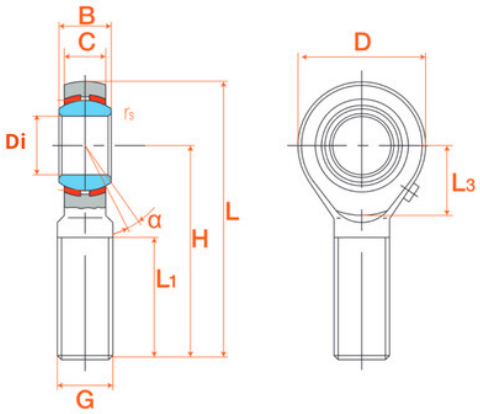

Description

Embouts à rotules à visser, Référence POS16AK.

Détails du produit

Détails du produit

Diam int. (mm)	16
B (mm)	0
C (mm)	0
D (mm)	38
G (mm)	162
H (mm)	0
L1 (mm)	66