Embouts à rotules à visser, POS18AK

Standard



Trou de graissage

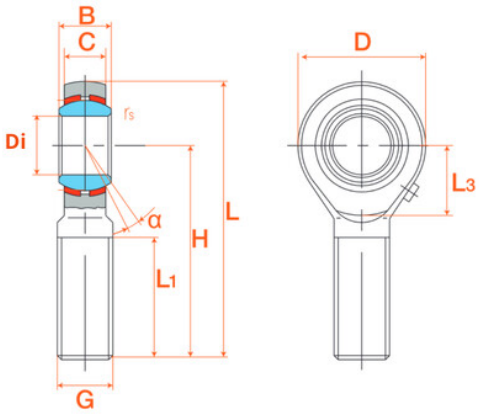

Description

Embouts à rotules à visser, Référence POS18AK.

Détails du produit

Détails du produit

Diam int. (mm)	18
B (mm)	0
C (mm)	0
D (mm)	42
G (mm)	181.5
H (mm)	0
L1 (mm)	72