Embouts à rotules à visser, POS25K

Standard



Trou de graissage

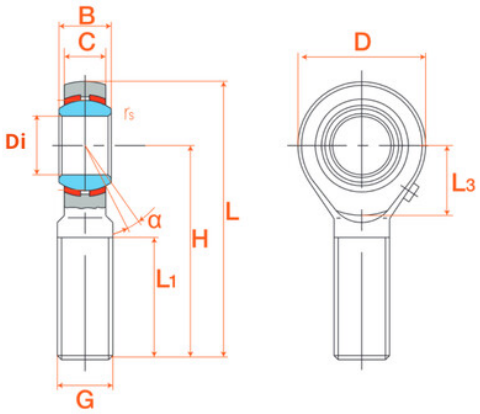

Description

Embouts à rotules à visser, Référence POS25K.

Détails du produit

Détails du produit

Diam int. (mm)	25
B (mm)	0
C (mm)	0
D (mm)	60
G (mm)	242
H (mm)	0
L1 (mm)	94