Embouts à rotules à visser, POS3K

Standard



Trou de graissage

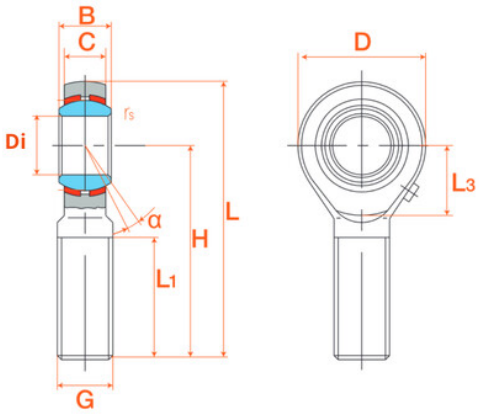

Description

Embouts à rotules à visser, Référence POS3K.

Détails du produit

Détails du produit

Diam int. (mm)	3
B (mm)	0
C (mm)	0
D (mm)	12
G (mm)	30.5
H (mm)	0
L1 (mm)	27