Embouts à rotules à visser, POSB12K

Standard



Trou de graissage

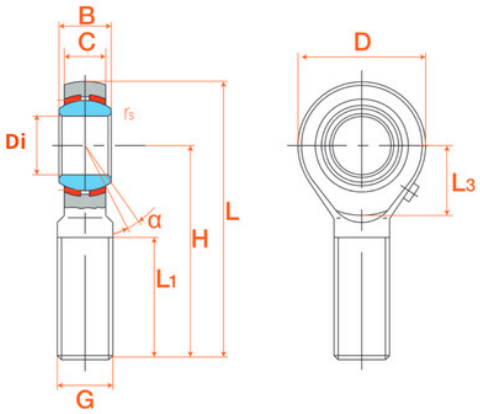

Description

Embouts à rotules à visser, Référence POSB12K.

Détails du produit

Détails du produit

Diam int. (mm)	19.05
B (mm)	0
C (mm)	0
D (mm)	44.45
G (mm)	0
H (mm)	0
L1 (mm)	73.03