# Embouts à rotules à visser, POSB16K

Standard



Trou de graissage

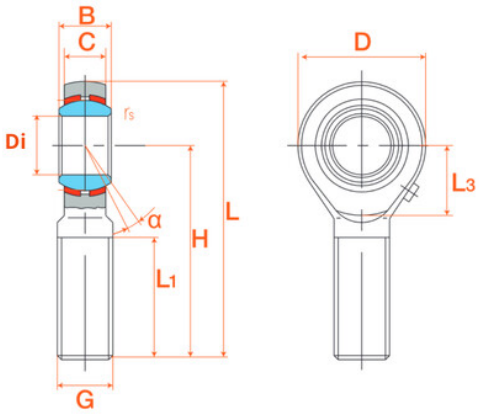


## Description

Embouts à rotules à visser, Référence POSB16K.

## Détails du produit

## Détails du produit

| | |
|---|---|
| Diam int. (mm) | 25.4 |
| B (mm) | 0 |
| C (mm) | 0 |
| D (mm) | 69.85 |
| G (mm) | 0 |
| H (mm) | 0 |
| L1 (mm) | 104.78 |