Embouts à rotules à visser, POSB7K

Standard



Trou de graissage

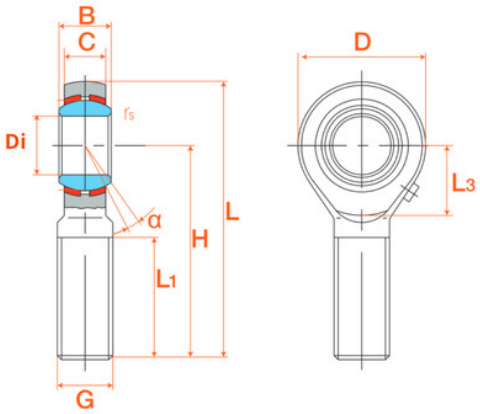

Description

Embouts à rotules à visser, Référence POSB7K.

Détails du produit

Détails du produit

Diam int. (mm)	11.112
B (mm)	0
C (mm)	0
D (mm)	28.58
G (mm)	0
H (mm)	0
L1 (mm)	53.98