Roues fonte pré alésées, RFD095076



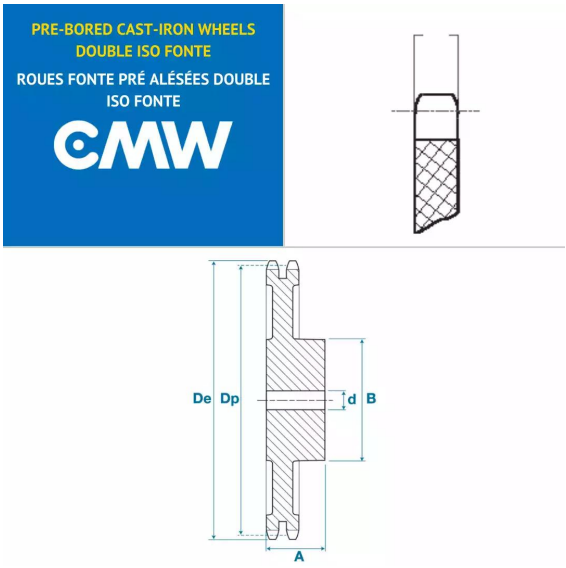

Description

Roues fonte pré alésées 06B2, référence RFD095076. Double denture, Roues fonte de transmission avec un pas de 9.52 mm, 76 dents.

Détails du produit

Détails du produit

Dp (mm)	230.49
De (mm)	234.9
Diam int. (mm)	20
A (mm)	40
B (mm)	80