Roues fonte pré alésées, RFD095114



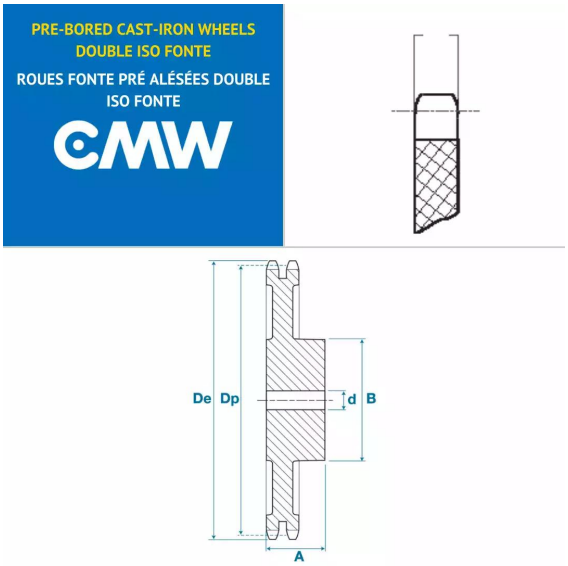

Description

Roues fonte pré alésées 06B2, référence RFD095114. Double denture, Roues fonte de transmission avec un pas de 9.52 mm, 114 dents.

Détails du produit

Détails du produit

Dp (mm)	345.68
De (mm)	349.6
Diam int. (mm)	20
A (mm)	45
B (mm)	95