Roues fonte pré alésées, RFD095150



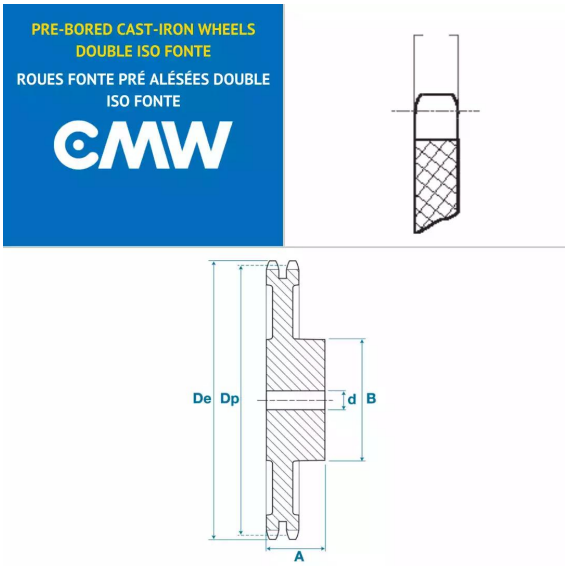

Description

Roues fonte pré alésées 06B2, référence RFD095150. Double denture, Roues fonte de transmission avec un pas de 9.52 mm, 150 dents.

Détails du produit

Détails du produit

Dp (mm)	454.8
De (mm)	459.2
Diam int. (mm)	24
A (mm)	50
B (mm)	100